Herbe

VÁLVULAS DE GUILLOTINA.

HPDG

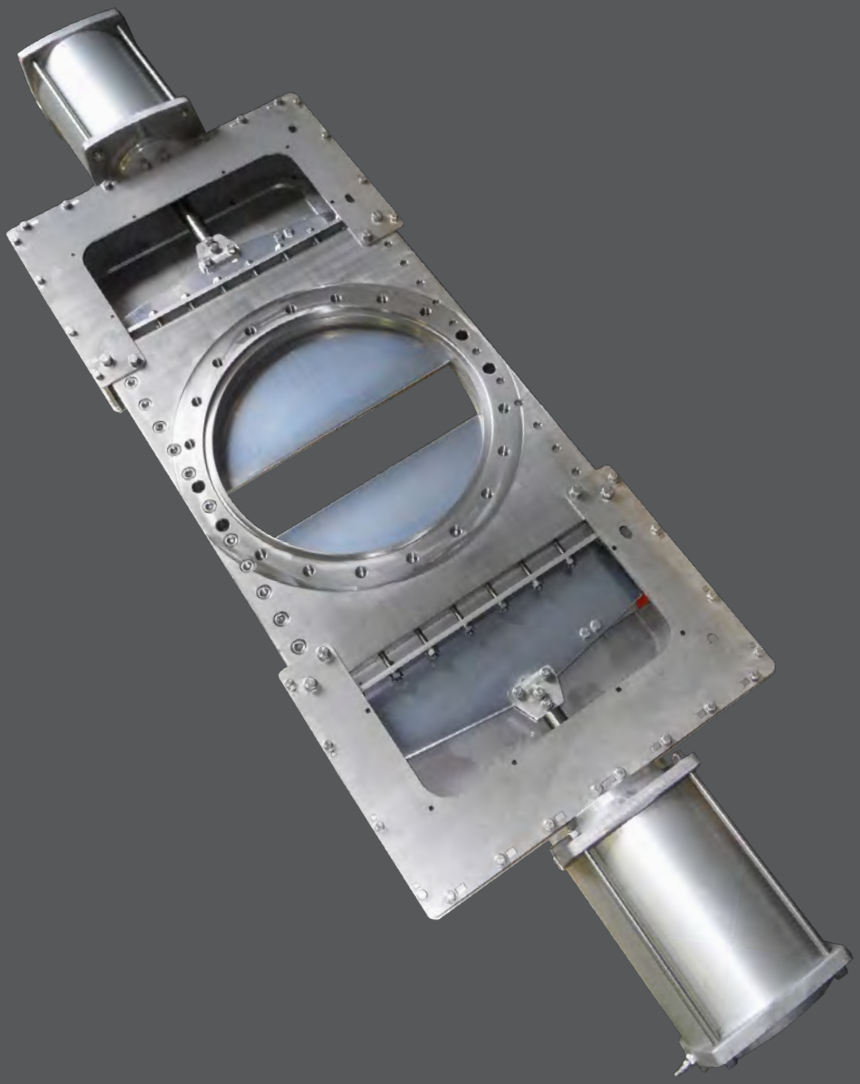

1. Directivas CE.

1. Directiva de Máquinas: DIR2006/42/CE

2. Directiva de Equipos a Presión (PED): DIR 2014/68/UE
Las válvulas de guillotina "HPDG", para fluidos Grupo 2 (no peligrosos) clasificados según el artículo 13 de la Directiva 2014/68/UE de EQUIPOS DE PRESIÓN y de acuerdo a la tabla inferior, cumplen los requisitos de la DIRECTIVA EUROPEA 2014/68/UE referente a EQUIPOS DE PRESIÓN de acuerdo con el Módulo A analizado como tuberías para transporte de fluidos cuya presión de vapor a la temperatura máxima admisible sea superior en más de 0,5 bar a la presión atmosférica normal.

GRUPO 2

DN	Pmax	CAT
150	8	I
200	8	I
250	6	I
300	6	I
350	5	I
400	5	I
500	4	I
600	3	I
700	2	I

DN Diámetro Nominal en mm.
Pmax Presión máxima de servicio en bar.
CAT Categoria CE

3. Directiva de Aparatos y Sistemas de Protección para Uso en Atmósferas Potencialmente Explosivas (ATEX): DIR2014/34/UE
Las válvulas de guillotina "HPDG" de accionamiento neumático e hidraúlico cumplen con los requisitos de la DIRECTIVA ATEX 2014/34/UE sobre los aparatos y sistemas de protección para uso en atmósferas potencialmente explosivas, de acuerdo con el GRUPO II, CATEGORÍA 3, ZONAS 2-22.

El fabricante se reserva el derecho de modificación sin previo aviso.

2. Dimensiones de bridas DIN PN10

Otras bridas bajo consulta a nuestro departamento técnico.

DN 150-200

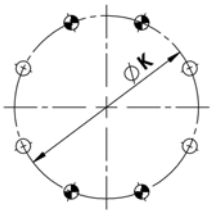

DN 250-300

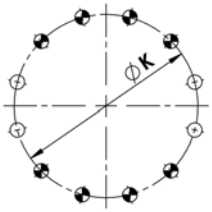

DN 350-400

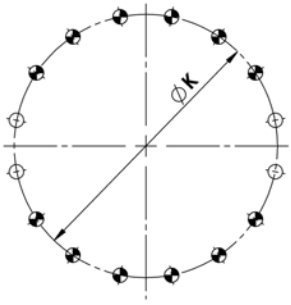

DN 500-600

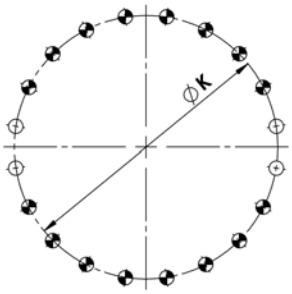

DN 700

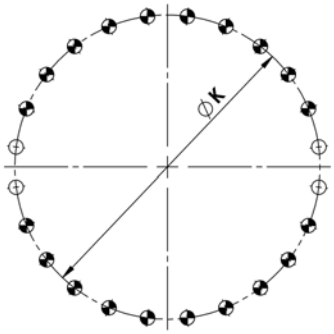

Z Nº de taladros, brida PN10

⊕ Taladros roscados ciegos

○ Tornillos pasantes

K Diámetro

DN	K	Z	⊕	○	R	P
150	240	8	4	4	M-20	13
200	295	8	4	4	M-20	13
250	350	12	8	4	M-20	13
300	400	12	8	4	M-20	18
350	460	16	12	4	M-20	18
400	515	16	12	4	M-24	20
500	620	20	16	4	M-24	20
600	725	20	16	4	M-27	20
700	840	24	20	4	M-27	20

DN Diámetro Nominal / **K** Diámetro / **Z** Nº de taladros / ⊕ Taladros roscados ciegos / ○ Tornillos pasantes / **R** Rosca / **P** Profundidad

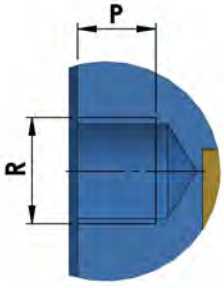

El fabricante se reserva el derecho de modificación sin previo aviso.

3. Características Técnicas

3.1.1. Construcción y Nomenclatura

DESCRIPCIÓN	ACERO AL CARBONO	316L
1 Cuerpo	Acero +Zinc + Epoxy	316L
2 Tajadera	304L	316L
3 Junta de cierre	Butilo, NBR, EPDM, Metal, PTFE, etc...	
4 Estopa	Algodón Teflonado	
5 Prensaestopa	Acero +Zinc + Epoxy	316L
6 Guía cuerpo	Acero +Zinc + Epoxy	316L
7 Guía interior	Latón	
8 Junta cuerpo	Fibras comprimidas	
9 Chapa indicadora	304L	

Otros materiales bajo consulta (904L, Superduplex, etc...)

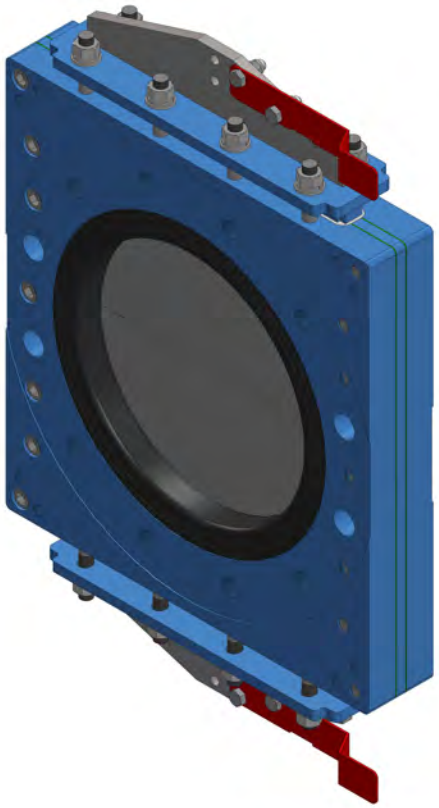

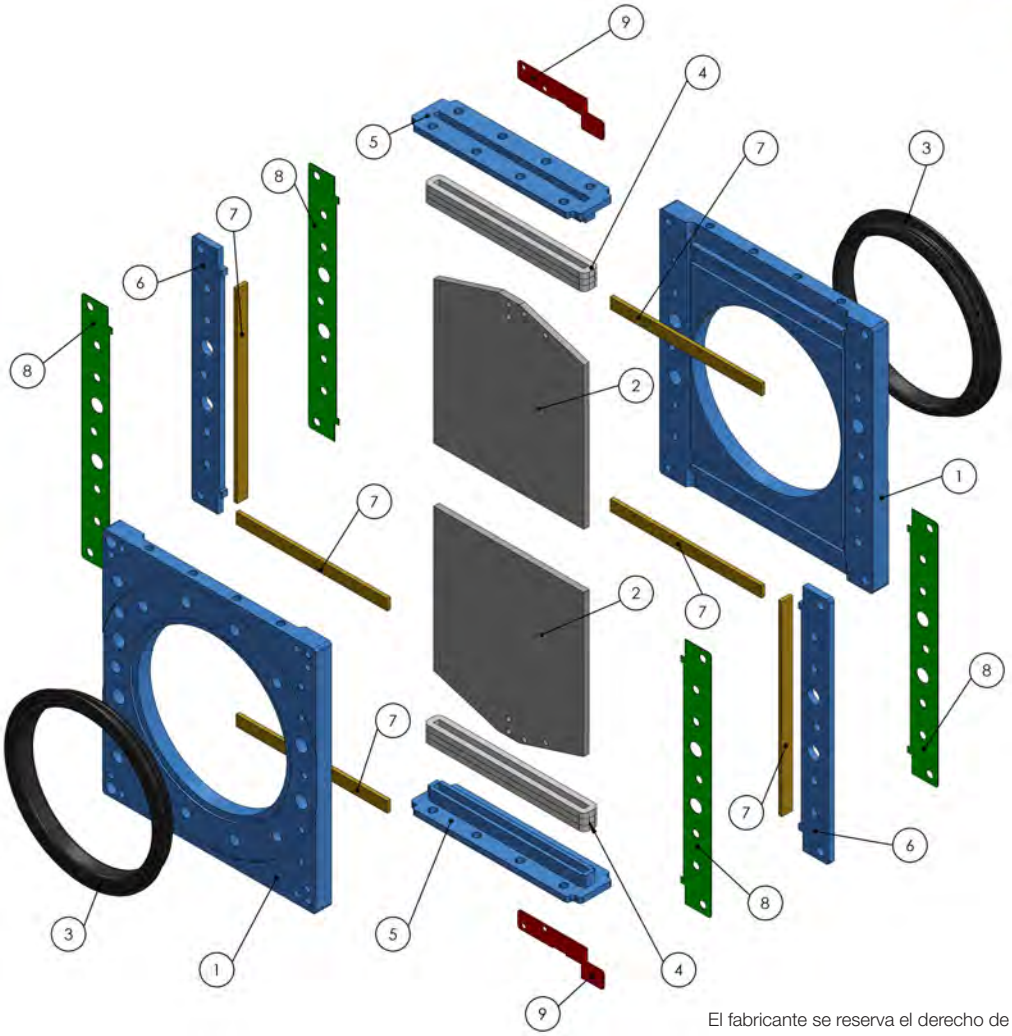

El fabricante se reserva el derecho de modificación sin previo aviso.

3. Características Técnicas

3.1.2. Construcción y Nomenclatura

DESCRIPCIÓN	ACERO AL CARBONO	316L
1 Cuerpo	Acero +Zinc + Epoxy	316L
2 Tajadera	304L	316L
3 Junta de cierre	Butilo, NBR, EPDM, Metal, PTFE, etc...	
4 Estopa	Algodón Teflonado	
5 Prensaestopa	Acero +Zinc + Epoxy	316L
6 Guía cuerpo	Acero +Zinc + Epoxy	316L
7 Guía interior	Bronce	
8 Junta cuerpo	Fibras comprimidas	
9 Placa interior	Polypro	
10 Rascador estopero	Latón	
11 Horquilla	304L	
12 Chapa indicadora	304L	

Otros materiales bajo consulta (904L, Superduplex, etc...)

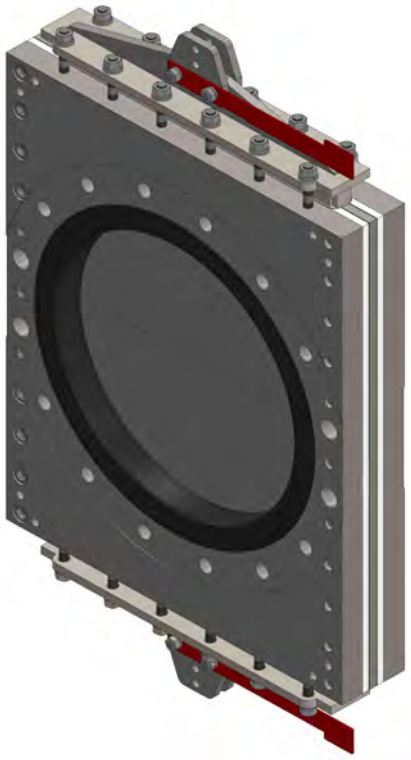

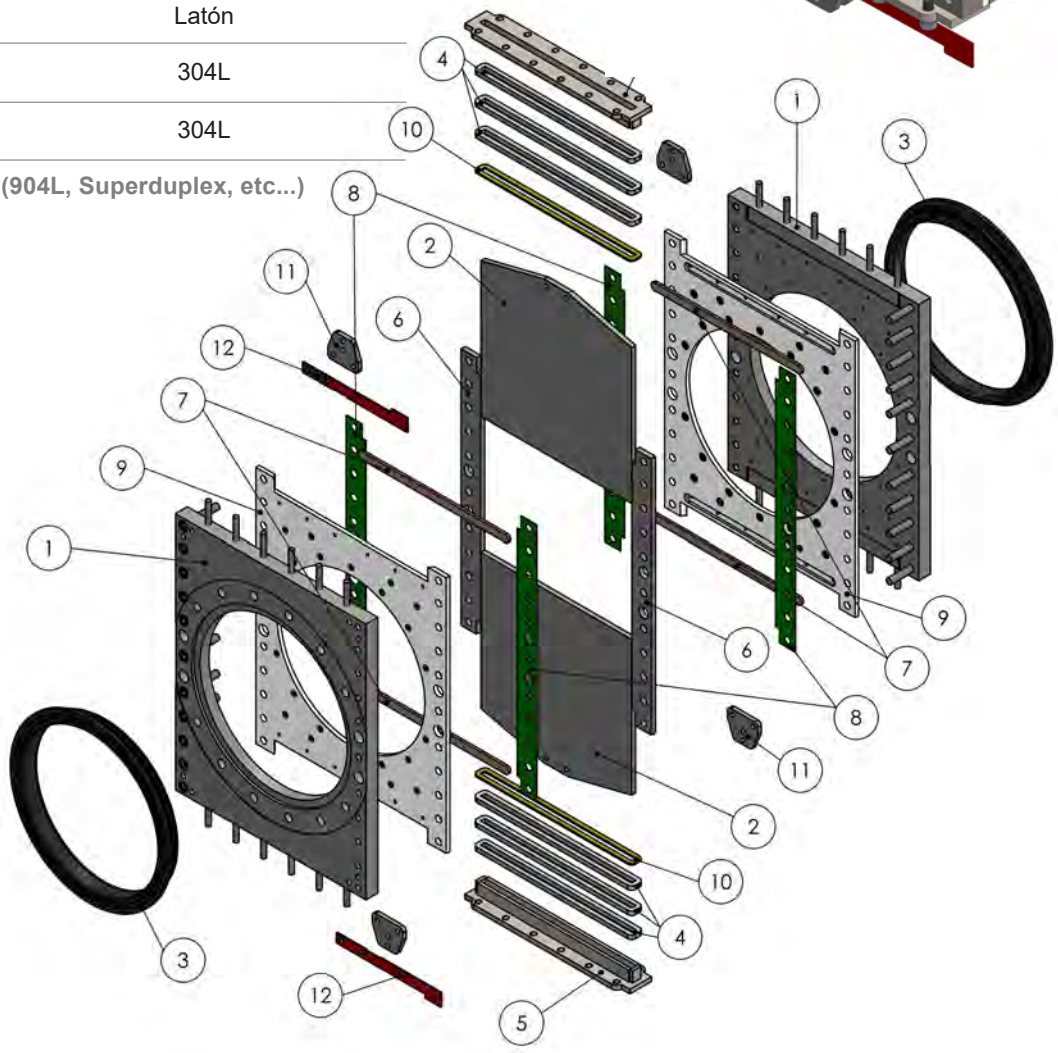

El fabricante se reserva el derecho de modificación sin previo aviso.

3.2. Tipos de cierre

1. Junta de estanqueidad
2. Junta de estanqueidad + Deflector rascador / REF. 2310
3. Deflector M/M Metal-Metal / REF. 2313
4. Deflector PTFE / REF. 2317
5. Deflector S.L.R. / REF. 2316

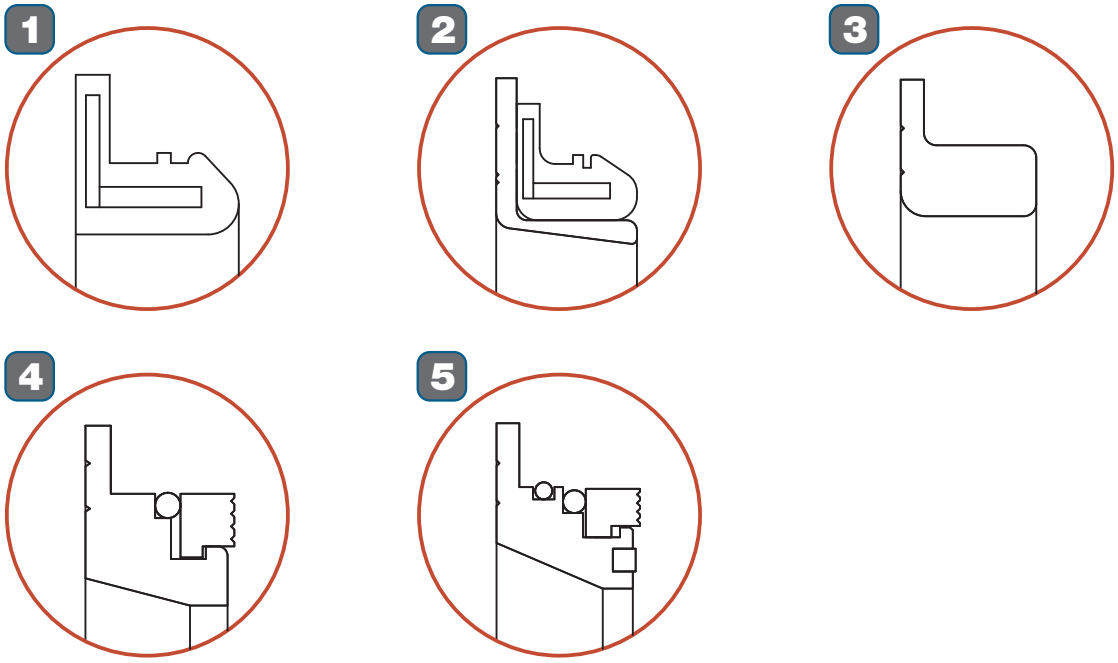

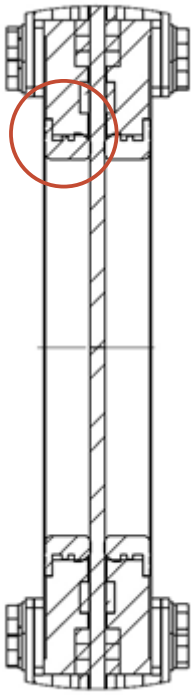

El fabricante se reserva el derecho de modificación sin previo aviso.

4. Accionamientos

Las válvulas de guillotina HPDG de HERBE pueden ser accionadas con distintos tipos de accionamientos, tanto manuales como automáticos. Una correcta elección del tipo de accionamiento permite una eficiencia mayor para el uso de la válvula.

Consulte a nuestro Departamento Técnico para la elección del accionamiento más adecuado a sus necesidades.

MANUALES

HPDG-VA
Volante con husillo ascendente

HPDG-R
Reductor manual

AUTOMÁTICOS

HPDG-NDE
Cilindro neumático

HPDG-HI
Cilindro hidraúlico

HPDG-E
Actuador eléctrico

El fabricante se reserva el derecho de modificación sin previo aviso.

4.1. VA

VA. Volante con husillo ascendente.

Fabricación de DN 150 a DN 500, para otras medidas consultar a nuestro Departamento Técnico.

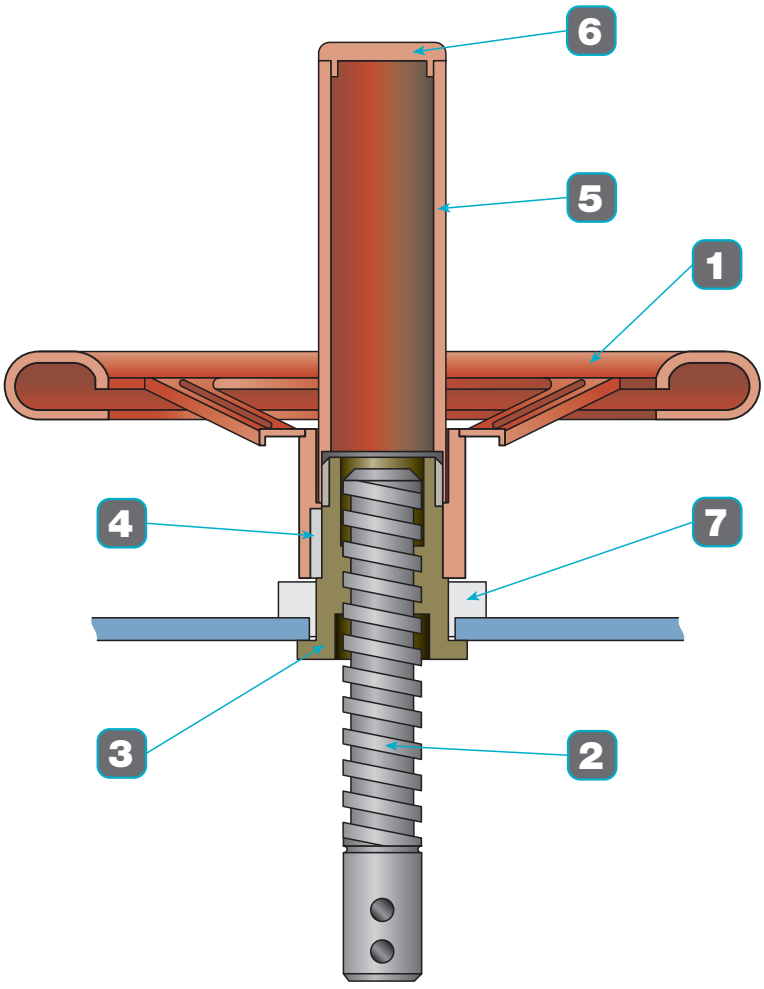

	DESCRIPCIÓN	MATERIAL	UD.
1	Volante	Acero	1
2	Husillo	AISI-303	1
3	Tuerca	Latón	1
4	Chaveta	Acero	1
5	Protección	Acero	1
6	Tapón	Plástico	1
7	Cojinete	Nylon	1

* Otros materiales disponibles bajo consulta.

El fabricante se reserva el derecho de modificación sin previo aviso.

4.1. VA

Medidas.

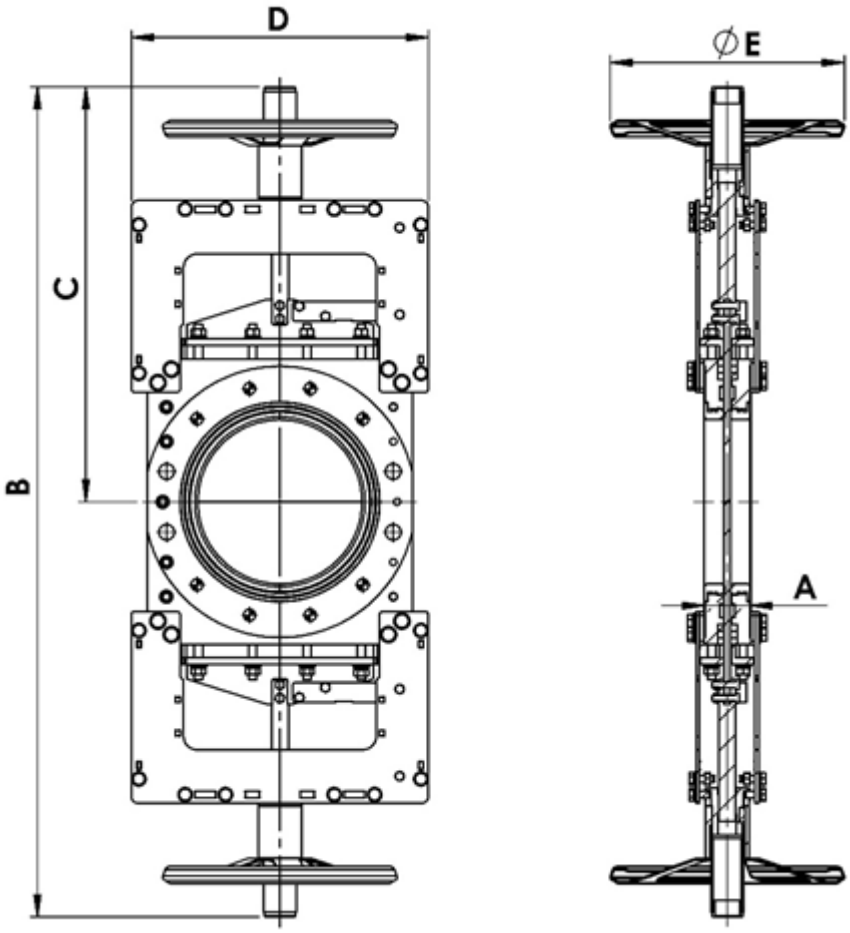

DN	A	B	C	D	ØE	PN
150	60	900	450	334	250	8
200	60	1.110	555	389	300	8
250	65	1.239	620	443	350	6
300	70	1.480	740	497	350	6
350	90	1.537	769	566	400	5
400	100	1.908	954	599	500	5
500	110	2.360	1.180	724	500	4

Montaje entre Bridas PN10 / **DN** Diámetro Nominal
ØE Diámetro volante / **Medidas** en mm.

El fabricante se reserva el derecho de modificación sin previo aviso.

4.2. NDE

NDE. Cilindro neumático doble efecto.

Fabricación de DN 150 a DN 700, para otras medidas consultar a nuestro Departamento Técnico.

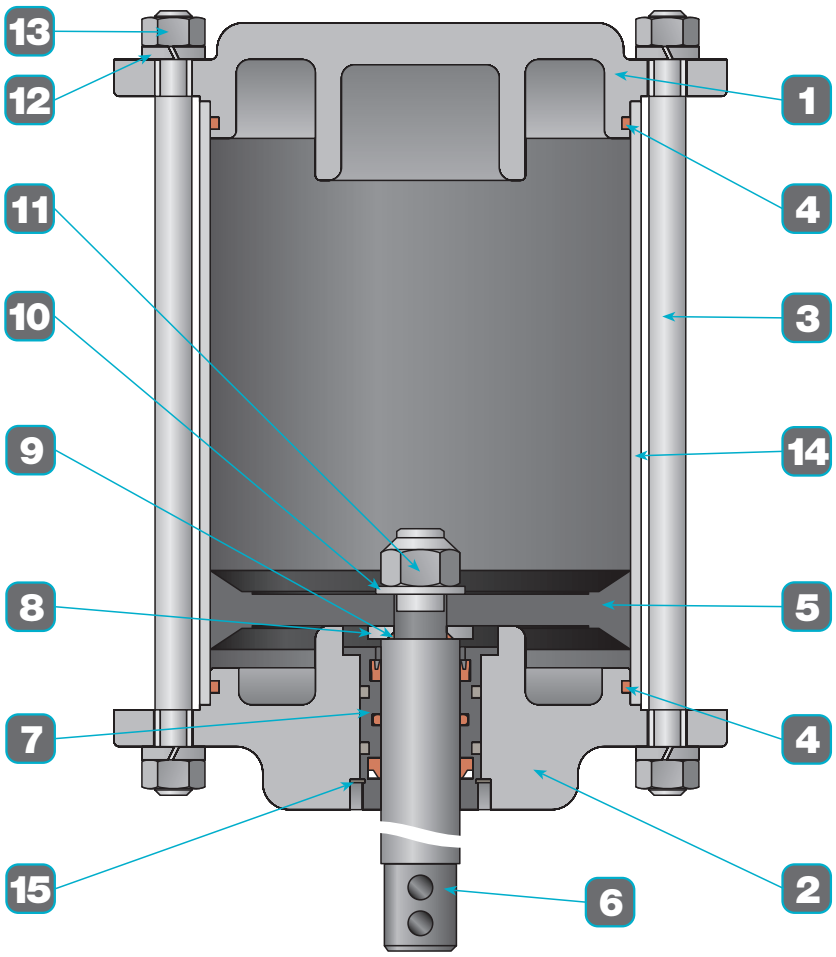

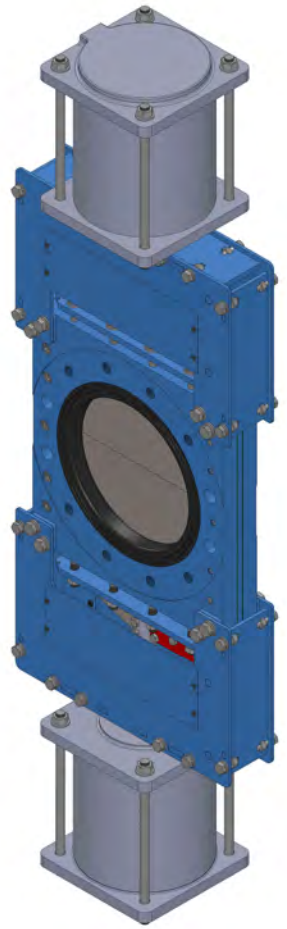

	DESCRIPCIÓN	MATERIAL	UD.
1	Tapa superior	Aluminio	1
2	Tapa inferior	Aluminio	1
3	Tirantes	Inoxidable	4
4	Junta tórica	NBR	2
5	Pistón	NBR	1
6	Eje	Acero cromado	1
7	Casquillo	Delrín	1
	Collarín	NBR	1
	Tórica interior	NBR	1
	Tórica exterior	NBR	2
	Rascador	Poliuretano	1

	DESCRIPCIÓN	MATERIAL	UD.
8	Arandela	Acero	1
9	Junta tórica	NBR	1
10	Arandela DIN125	Acero	1
11	Tuerca DIN985	Acero	1
12	Arandela DIN127	Acero	8
13	Tuerca DIN934	Acero	8
14	Camisa	Aluminio	1
15	Aro seguridad DIN471	Acero	1

* Otros materiales disponibles bajo consulta.

El fabricante se reserva el derecho de modificación sin previo aviso.

4.2. NDE

Medidas.

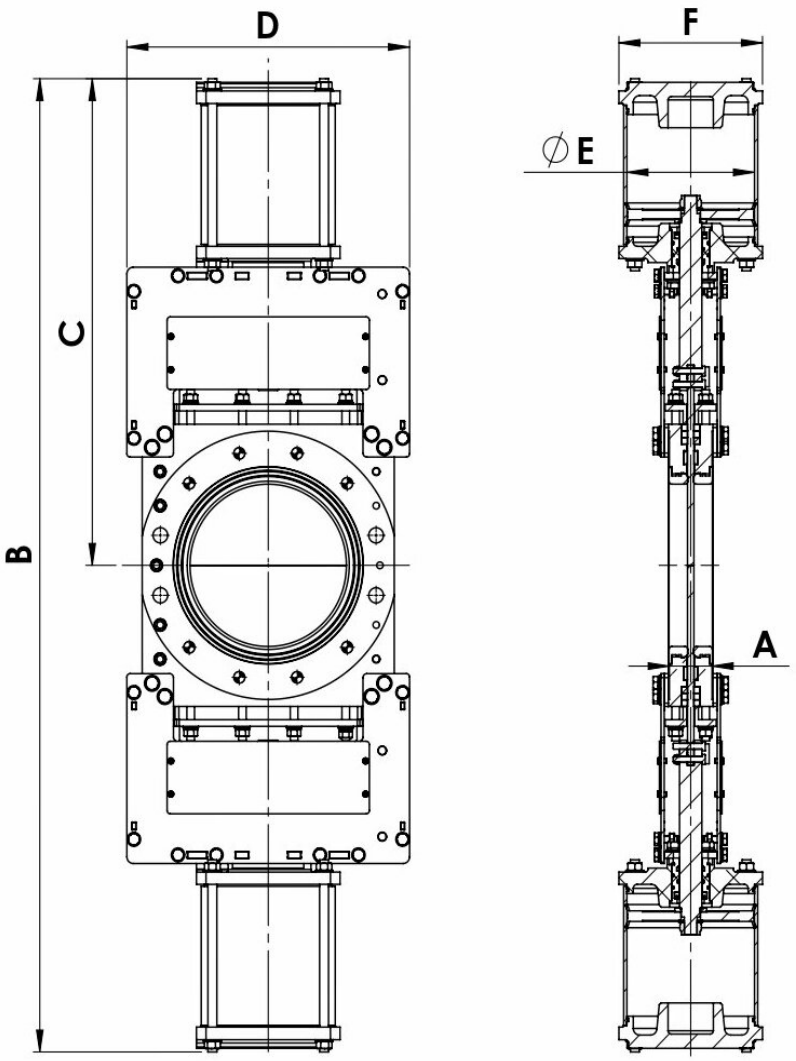

DN	A	B	C	D	ØE	F	PN
150	60	1.082	541	334	125	144	8
200	60	1.293	647	389	160	180	8
250	65	1.469	735	443	200	225	6
300	70	1.694	847	497	200	225	6
350	90	1.804	902	566	250	280	5
400	100	2.154	1.077	599	250	280	5
500	110	2.678	1.339	724	300	328	4
600	110	2.951	1.476	860	300	328	3
700	110	3.498	1.749	934	350	435	2

Montaje entre Bridas PN10 / **DN** Diámetro Nominal
Medidas en mm.

El fabricante se reserva el derecho de modificación sin previo aviso.

Herbe Valves SL
Mallutz, Bloque 3, Edif. 2, Locales 20-21 ❙ 20240 Ordizia (Gipuzkoa) - Spain
T. +34 943 884 077
herbe@herbesl.com ❙ www.herbesl.com

06/2022